CAVA

A mio padre

che ha saputo trasmettermi la passione
per questo mestiere meraviglioso.

Equilibrio, duttilità e apertura al nuovo, eleganza delle forme e ricchezza dei materiali sono le caratteristiche essenziali della collezione che offre una scelta non vasta, ma molto studiata di pezzi diversi tra loro per forma e concetto, ma accomunati da uno stesso filo conduttore: essere strumenti eleganti, discreti e funzionali del nostro benessere nei momenti di relax. Una collezione versatile, che accontenta il classicista ma anche il modernista senza eccedere nè da una parte, nè dall'altra, mantenendo un equilibrio che equivale ad un'eleganza non esibita, non ostentata, vissuta con molta discrezione. Balanced, flexible and forward-looking, smart with quality materials: these are the essential characteristics of a limited collection that offers a selection of carefully studied items different in shape and concept but sharing the same guidelines: to be elegant, discreet and functional instruments for our relaxation and well-being. This is a versatile collection which will satisfy those of a classical bent, but also those who prefer modern decor, without overdoing things one way or the other. It maintains good balance that is expressed in quiet unostentatious elegance enjoyed with discretion.

G L A M O U R & C H I C

CAVA

INDICE

BLUES

pag. 6 - 17

LEONARDO

pag. 20 - 27

BRERA

pag. 28 - 35

VISCONTI

pag. 36 - 39

DON CARLOS

pag. 40 - 45

DIAMANTE

pag. 18 - 22

BERGY

pag. 44

BLUES

L'accuratezza del particolare, studiato ed eseguito con cura sartoriale, spesso determina la personalità del modello; Blues è sicuramente caratterizzato dalla "frangia" che corre tutto attorno ai morbidi ed ampi cuscini bracciolo. La frangia è presente anche nel caso di rivestimento in pelle. Un cordoncino in tinta o a contrasto rifinisce anche tutti gli altri cuscini e la struttura stessa, donando prestigio ed eleganza al modello dalla forma essenzialmente squadrata.

Painstaking details, studied and executed with sartorial care, often determine the personality of a model: Blues is distinguished by its "fringe" all around the large soft arm cushions. The leather covered version also has a fringe. A cord in the same or a contrasting colour trims all the other cushions and the structure, adding prestige and elegance to an essentially square model.

BLUES

Linee pulite e discrete ma decisamente originali e armoniose, rendono questo modello un oggetto fuori dal tempo e da qualsiasi moda, forma intramontabile di elegante originalità. La sobrietà della forma è in perfetta armonia con l'elevato grado di confort, e la qualità dei materiali risponde perfettamente alle esigenze di totale accoglienza. Curato sin nei minimi dettagli, è frutto di una ricerca che ha saputo trasformare comodità e funzionalità in raffinata eleganza, per un effetto di grande rilievo estetico.
Sleek discreet lines, highly original and well-balanced, make this model a timeless piece beyond the fads of fashion, with evergreen elegance and uniqueness. The sober lines are in perfect harmony with the high degree of comfort and the quality of the materials provides a warm piece of furniture which transforms comfort and functionality into refined elegance.

BLUES

Un grande divano, sia per dimensioni che per contenuti. Uno spirito giovane per un'immagine molto elegante, esaltata da dettagli accurati e dalla scelta adeguata dei rivestimenti. Un armonioso spazio dell'abitare fatto di forme pulite e ricercate, cariche di logica funzionale. Misurate proporzioni, forme armoniche, un design fuori dagli schemi comuni fanno di Blues un vero protagonista d'arredo, oltre che luogo confortevole per i momenti di relax

A great sofa, in both dimensions and style. It expresses a young spirit with its elegant image exalted by carefully studied details and intelligent choice of covers. It creates a harmonious living space with sleek shapes that are also functional. Perfect proportions, measured styling and out of the ordinary design make Blues a true protagonist as well as a comfortable place for relaxation.

Una composta morbidezza rende il divano un'isola di estremo confort. Soffici e vaporosi cuscini seduta e schienale in piuma d'oca, coaudiuvati da un ampio cuscino bracciolo, rendono la seduta molto accogliente oltre che ergonomicamente corretta. Blues è un modello dall'aria sbarazzina ma dai contenuti molto seri e concreti che garantiscono un'ottima qualità e durata nel tempo.
Uncluttered softness makes this sofa an island of extreme comfort. Soft feather cushions on the seats and backrests, with a large arm pillow, make for an extremely comfortable sofa that is also ergonomically styled. Blues is a carefree model at the same time serious and practical to guarantee excellent quality and duration.

BLUES

DIAMANTE

Alta, slanciata, dalla silhouette elegante e flessuosa esaltata dalla morbida curva del bracciolo; linee ispirate alla tradizione, design rigoroso, proporzioni perfette, morbide ed accoglienti sedute, e dettagli curati che aggiungono al tutto un tocco di scintillante glamour. Grazie alle sue dimensioni contenute e ad uno stile eclettico, la poltrona Diamante si inserisce con disinvoltura in qualsiasi ambiente, anche ridotto.

Tall and sleek with an elegant flowing silhouette exalted by the soft curve of the armrest; lines inspired by tradition, accurate design, perfect proportions, soft embracing seats, and painstaking details that add a touch of sparkling glamour. Its compact dimensions and eclectic styling make the Diamante armchair ideal for any decor, even where space is limited.

Forme generose e raffinate per un modello che si rifà nel disegno alla tradizione classica offrendo però tutto il meglio dell'attuale tecnologia. La ricchezza delle linee, la morbidezza delle forme e i preziosi dettagli sartoriali ne fanno un oggetto di grande rilievo estetico, pezzo d'arredo formalmente importante. Linee dolci, morbide imbottiture, tratti dominanti di un imbottito in cui si assemblano la pulita bellezza dei volumi e l'eleganza inalterabile del disegno, in perfetta armonia con un elevato grado di confort. Generous refined shapes for a model whose styling recalls the classical tradition, with the best of modern technology. The full lines, soft shapes and beautiful sartorial details make it a highly attractive item that is an important part of the decor. Soft lines and soft padding dominate a sofa which unites sleek beauty and elegant styling, in perfect harmony with its great comfort.

LEONARDO

DIAMANTE

LEONARDO

LEONARDO

L'alto schienale che si accompagna dolcemente alla linea del bracciolo è l'elemento caratterizzante del modelllo Leonardo. Un meraviglioso accordo di linee sinuose ed avvolgenti che creano un comodo guscio per accogliere gli ampi cuscini in piuma e per assicurare un confort ineguagliabile. La sua presenza decisa ma raffinata è sottolineata da un bordino che segue il bordo dei cuscini e dei braccioli. I piedini a vista sono in legno sagomato in essenza di noce. Sospeso tra passato e presente, Leonardo è un divano dalle forme romantiche ed avvolgenti che sa trovare la sua giusta collocazione sia in ambienti tradizionali che moderni.

A high backrest that softly follows the line of the armrest is the distinguishing feature of this Leonardo model. A superb symphony of sinuous enveloping lines which create a cosy shell containing the large feather cushions that provide unbeatable comfort. Its uncluttered refined style is highlighted by a trim round the edges of the cushions and armrests. The shaped visible feet are in walnut wood. Suspended between past and present, Leonardo is a sofa with a romantic air that fits happily into traditional or modern decors.

LEONARDO

DIAMANTE

La sinuosità delle linee accoglie armoniosamente i grandi volumi delle morbide cuscinature. Richiamando il fascino di forme del passato, conserva comunque uno stile straordinariamente attuale. La poltrona Diamante offre il giusto appoggio al divano, contrapponendosi con la sua leggerezza alla presenza massiccia e decisa del grande divano dalle ampie sedute.

Sinuous lines in harmony with the large soft cushions. The Diamante armchair goes perfectly with the sofa, creating a counterpoint to its important dimensions. Reminiscent of the charm of days gone by, it has an extraordinarily modern look.

Classici oggi, classici domani. O intramontabili. Pezzi d'arredo senza tempo che vestono la casa con l'eleganza della discrezione; ricco, raffinato, discreto, Brera fonde il desiderio di arredare con raffinatezza gli spazi abitativi con uno stile che parla di armonia e benessere. Richiamando il fascino delle forme del passato, conserva comunque uno stile straordinariamente attuale, rappresentando con originalità e glamour lo stile classico . Dalle forme sinuose, Brera si propone come oggetto ideale ispiratore di relax, in equilibrio perfetto tra estetica e confort.

Classical today, classical tomorrow, or evergreen. Timeless furniture items that decorate the house with the elegance of discretion; rich, refined, discreet, Brera meets a desire to furnish your home with a style that speaks of harmony and well-being. Reminiscent of the charm of days gone by, it has an extraordinarily modern look that combines glamour and originality to reproduce classical styling.

BRERA

Brera è un modello intramontabile che, prediligendo forme decisamente classiche, offre generose sedute in grado di garantire il massimo confort. La linea della collezione, semplice ma raffinata, è disponibile in varie dimensioni per svariate opportunità d'arredo.

Brera is an evergreen that exalts definitely classical shapes and offers generously proportioned seats for maximum comfort. The simple but refined line of the collection is available in several dimensions for different decor solutions.

BRERA

DIAMANTE

BRERA

Un grande spazio da dedicare al relax. Linee dolci, morbide imbottiture, tratti dominanti di un imbottito in cui si assemblano la pulita bellezza dei volumi e l'eleganza inalterabile del disegno. Modello dalla forte e decisa personalità, capace di delineare un mondo confortevole, prestigioso, attento ai dettagli e alle finiture ma anche al benessere e alla funzionalità. Brera consente di realizzare soluzioni uniche, ricche di fascino e personalità. Una proposta chiara, progettata e sviluppata con coerenza ed equilibrio e realizzata con l'uso razionale dei materiali e l'attenta cura dei particolari. Determinante la scelta dei rivestimenti, che donano al modello diverse tipologie di stile, sempre di grande raffinatezza.

A large area to dedicate to relaxation. Soft lines and soft padding dominate a sofa which unites sleek beauty and elegant styling. Brera has a strong personality to create a world of comfort. Its prestigious design features carefully created details and finishes in a practical furniture item. It can be used for unique solutions, full of charm and personality. A clear proposal, designed and developed coherently and produced with rational use of materials and great attention to detail. The choice of covers is important; they change the style of the model while ensuring great finesse.

DIAMANTE

BRERA

VISCONTI

La brillantezza della pelle esalta le forme sinuose e ricercate del modello Visconti, originale rappresentazione dello stile classico rivisto in chiave attuale, quasi moderna. L'estrema semplificazione delle forme e l'attenta cura del dettaglio consentono infatti una rilettura del passato con spirito decisamente contemporaneo. Morbidamente ospitale in ogni situazione, Visconti inventa un nuovo stile in cui la classicità è pari alla funzionalità.

The sheen of the leather exalts the sinuous forms of the Visconti model, an original reproduction of classical style re-visited in modern terms. The extreme simplicity of the shapes and the care dedicated to details reproduce the past with a contemporary spirit. Soft and hospitable in all situations, Visconti invents a new style in which classical means practical.

VISCONTI

DON CARLOS

Oltre all'immagine di eleganza, equilibrio e pulizia, il modello Don Carlos si contraddistingue per un design forte e decisamente importante, coadiuvato da un elevato confort e dotato di validi contenuti tecnologici. La semplificazione delle linee classiche consente una rilettura del passato con spirito contemporaneo. Morbidamente ospitale in ogni situazione, Don Carlos inventa un nuovo stile in cui la classicità è pari alla funzionalità. Nulla è lasciato al caso: trionfa la cultura del benessere.

Besides an image of elegance, balance and sleek lines, the Don Carlos model is distinguished by strong important styling combined with great comfort and valid technology. Simplification of the classical lines reproduces the past with a contemporary spirit. Soft and hospitable in all situations, Don Carlos invents a new style in which classical means practical. Nothing is left to chance: well-being triumphs.

Don Carlos rappresenta con originalità lo stile classico, rendendo esclusivo e raffinato qualsiasi ambiente. L'armonia delle linee, l'attualità delle forme e l'accuratezza dei dettagli lo rendono il divano ideale per chi ama la presenza forte di pezzi di grande personalità e originalità. Richiamando il fascino di forme del passato, conserva comunque uno stile straordinariamente attuale. La poltrona Bergy accompagna con la sua discreta presenza l'importante divano, rendendo più completo e funzionale l'arredo dello spazio.

Don Carlos reproduces a classical style with originality, to make any decor exclusive and refined. The harmonious lines, trendy shape and painstaking details make it the ideal sofa for those who love important pieces with great personality. Reminiscent of the charm of days gone by, it has an extraordinarily modern look. The discreet Bergy armchair accompanies the important volumes of the sofa, making the decor complete and functional.

DON CARLOS

BERGY

DON CARLOS

PAGINA	MODELLO	RIVESTIMENTO	CATEGORIA
5-7-8-9	Divano BLUES 230	Pelle shine col. Mud	Pelle Fiore
10-11-12-13	Divano BLUES 257	Chic 1194 col. 31 graffite	Special
14-15-16-17	Divano BLUES 230	Lino Double 1306 col. 22 panna	S.Extra
20-22	Poltrona DIAMANTE con ruote	Pelle Touch col. 608	Pelle Fiore
20-21-23	Divano LEONARDO 220	Pelle Touch col. 610	Pelle Fiore
19-27	Poltrona DIAMANTE con ruote	Vasari/U col. C 16 violet	Lusso
24-25-26-27	Divano LEONARDO 220	Vasari/U col. C 26 Avorio	Lusso
29-30-31	Divano BRERA 215	Leonara/D DLEOLE col. 304 ecru	Extra
32-33-35	Divano BRERA 215	Zinc/LI Z107 col. 05 Titanio 3 Cuscinetti schienale: Zinc/F F666 col. 06 2 Cuscinetti schienale: Zinc/R F669 col. 06	Coll. Esclusive Pelle Fiore Pelle Fiore
18 - 33 - 34	Poltrona DIAMANTE con ruote	Zinc/LI Z107 col. 05 Titanio	Coll. Esclusive
37	Divano VISCONTI 195	Pelle Elite col. Nero	Pelle Fiore
38-39	Divano VISCONTI 195	Pelle Elite col. Dark Brown	Pelle Fiore
40-41-42-43-45	Divano DON CARLOS 240	Struttura: Cà d'Oro/R F748 col. 02 beige Sedili e schienali: Cà d'oro/D F747 col. 02 beige	S.Extra
42-44	Poltrona BERGY con ruote a vista	Cà d'oro/D F747 col. 02 beige	S.Extra

DESCRIZIONE COMPOSIZIONI E RIVESTIMENTI / DESCRIPTION OF COMPOSITIONS AND COVERINGS

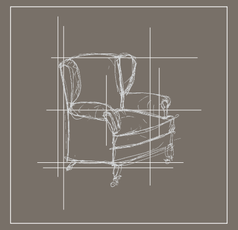

Ogni creazione Cava è la sintesi di un percorso vincente. Le tecniche costruttive si sono evolute nel pieno rispetto della tradizione, conferendo ai nuovi modelli la stessa solidità e confortevolezza di un tempo; ogni divano Cava è concepito per essere armonioso, comodo, e durare a lungo. Le solide strutture, le imbottiture confortevoli, le cuciture sopraggittate ed ogni dettaglio costruttivo testimoniano la cura scrupolosa che persone esperte ed esigenti dedicano alla creazione di ognuno dei prodotti Cava.

Every Cava creation represents the synthesis of a winning way. The constructive techniques have been developed in the respect of the tradition. The new models are realized with the same solidity and comfort of the past. Every Cava sofa is planned to be harmonious, comfortable and lasting. Solid, comfortable structures, whip-stitching and all the design features bear witness to the care that expert, exacting people have dedicated to the product.

IL TELAIO, ANIMA DELL'IMBOTTITO.
Il legno è la materia prima che da sempre accompagna la storia dell'uomo. Ogni creazione CAVA è realizzata nei solidi legni di abete secondo i più antichi canoni d'ebanisteria. Per la qualità dei materiali e per la cura dell'esecuzione i nostri telai sono veri e propri mobili in legno.

THE WOODEN FRAME, SOUL OF THE SOFA.
The wood. A row material fundamental in the course of human history. Every Cava creation is manufacturing using only solid fir-wood. On the account of the quality of the materials and of the precision of the manufacturing, our wooden frames are real wooden fitting.

TESSUTI, GIOCHI INFINITI DI TRAME PREZIOSE.
I tessuti più pregiati e le fantasie più eleganti si coordinano con gusto allo stile di ogni creazione. Il campionario Cava consente di scegliere fra oltre cento collezioni di tessuti ed è frutto del lavoro di ricerca, selezione ed aggiornamento svolto quotidianamente dai nostri designers, che valutano le proposte delle più prestigiose tessiture a livello mondiale.

FABRICS, GAMES OF PRECIOUS WEAVES.
The best fabrics and the most elegant designs are tastefully chosen in order to fit the style of every creation. CAVA's sample-book allows our customers to chose among more than one hundred collections of fabrics. Cava's sample-book is the result of a research and selection work of our designers who daily assess the most prestigious textile producers at the international level.

L'IMBOTTITURA E L'ARMONIA DELLE FORME.
I nostri cuscini, scelti secondo lo stile del modello, sono imbottiti in poliuretano indeformabile oppure in piuma. Le imbottiture in piuma rispondono agli elevatissimi standard qualitativi imposti dal marchio Assopiuma, che certifica la provenienza del prodotto e garantisce la qualità delle lavorazioni. Solamente le aziende più qualificate vengono ammesse a far parte del consorzio Assopiuma.

THE STUFFING AND THE SHAPES.
Our cushions, chosen according to the style of the model, are staffed in high density polyurethane or in feather. Feather stuffing fulfils the high qualitative standard imposed by Assopiuma. Assopiuma label, that certifies the origin of the product and guarantees for the quality of the workmanship. Only the most qualified firms are admitted to be part of Assopiuma Consortium.

I PELLAMI.
I pellami pieno fiore sono tinti in botte ed anticati a mano. La concia vegetale li rende preziosi conferendo loro una luce, un profumo e una morbidezza veramente unici, oltre a una rara capacità di migliorare invecchiando.

THE LEATHERS
The leathers are available dressed and made antique by hand, enriched by a vegetable tanning. The vegetable tanning gives them unique light, perfume and softness, and a noble capability of ageing without spoiling.

QUALITÀ E DESIGN MADE IN ITALY

CAVA

BLUES

STRUTTURA
Il telaio portante è in massello di abete con rinforzi in acciaio; parti in multistrati. Il telaio è imbottito in poliuretano a quote differenziate e rivestito completamente da un vellutino accoppiato dello spessore di 10 mm.

MOLLEGGIO
Il molleggio della seduta è in nastri elastici intrecciati ad alta densità.

PIEDI
I piedi sono in legno tinta noce.

SEDILI
I cuscini di seduta sono in piuma certificata Assopiuma supportata da un inserto di poliuretano.

SCHIENALI
I cuscini dello schienale sono in piuma certificata Assopiuma.

GUANCIALI BRACCIOLO
Sono in piuma certificata Assopiuma.

RIVESTIMENTO IN TESSUTO
Il rivestimento in tessuto è completamente sfoderabile. Tutti i teli sono rifiniti con tagli-cuci. Le principali cuciture sono arricchite da un elegante bordino gros-grain. Le cerniere sono YKK.

RIVESTIMENTO IN PELLE
Il rivestimento in pelle è sfoderabile solamente nella cuscineria.

LAVORAZIONI
Tutte le lavorazioni sono scrupolosamente eseguite a mano dalle nostre sarte e dai nostri maestri tappezzieri

Di serie il modello viene prodotto con piedi a vista e bordino gros-grain da 4 mm.
Su richiesta è disponibile:
Seduta con molle in acciaio.
Non è producibile nella versione letto.

STRUCTURE
The load-bearing frame is in solid deal with steel reinforcement; parts in plywood. The frame is polyurethane padded with differentiated thicknesses and fully backed in 10mm thick velvet.

SUSPENSION
The seat suspension is in high density plaited elastic tape.

FEET
The feet are in walnut coloured wood.

SEATS
The seat cushions have Assopiuma certified feather filling on a polyurethane insert.

BACKRESTS
The backrest cushions have Assopiuma certified feather filling.

ARM PILLOWS
With Assopiuma certified feather filling.

FABRIC COVERS
The fabric covers are fully removable. All parts are overlocked. The main seams have an elegant grosgrain trim. YKK zips.

LEATHER COVERS
With leather only the cushion covers are removable.

MANUFACTURE
All the work is carefully done by hand by our seamstresses and master upholsterers.

The standard model is produced with visible feet and 4mm grosgrain trim.
Available on request:
Seating with steel springs.
Bed settee version not available.

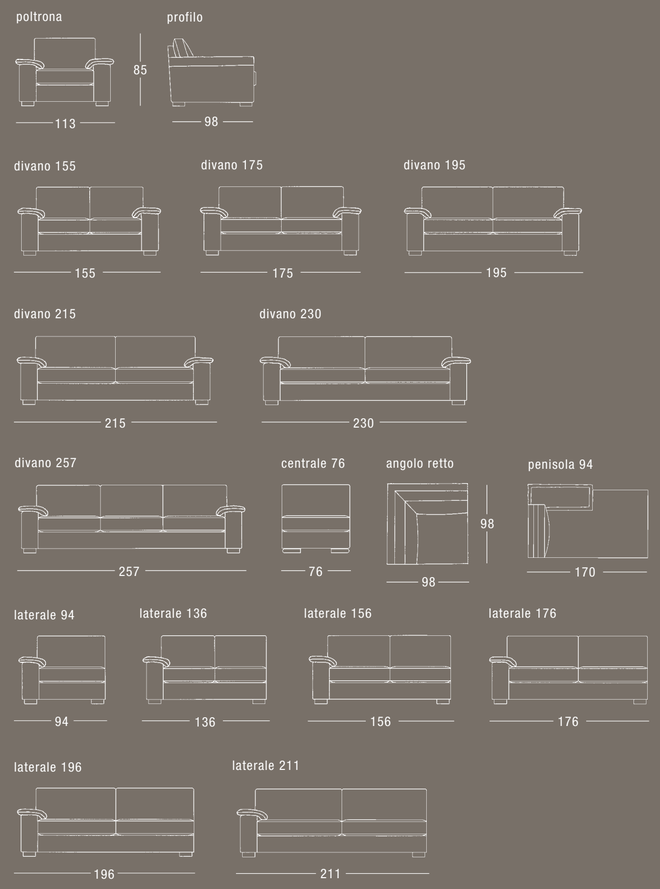

LEONARDO

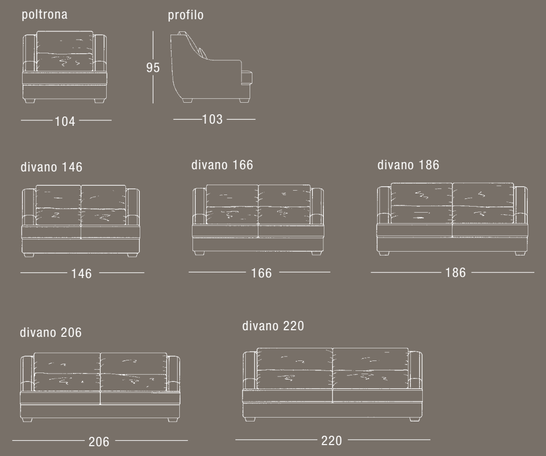

STRUCTURE
The frame is in fir-wood, reinforced with steel; parts in play-wood. The wooden frame is stuffed with differentiated density polyurethane and is completely covered with a special thin velvet (1 centimetre thick).

SPRINGING
The sitting springing is achieved by the application of high density crossed elastic bands.

FEET
Feet are in walnut coloured wood.

SITTING CUSHIONS
Sitting cushions are in feather (Assopiuma warranty) with a frame in polyurethane.

BACK CUSHIONS
Sitting cushions are in feather (Assopiuma warranty) with a frame in polyurethane.

FURNISHING CUSHIONS
Furnishing cushions are in feather (Assopiuma warranty).

FABRIC COVERING
The cloth is completely loose-covered. The seamstresses give the finishing touch to every fabric lenght with the cutting-sewing machine. Zips are YKK.

LEATHER COVERING
In the leather version only cushions are completely loose-covered.

WORKMANSHIP
Every workmanship is exclusively handmade by our seamstresses and our upholsterers-masters.

Current model in fabric is with visible feet and 4 mm gross-grain border.
Available on request:
Seating with steel springs.
Bed settee version not available.

STRUTTURA
Il telaio portante è in massello di abete con rinforzi in acciaio; parti in multistrati. Il telaio è imbottito in poliuretano a quote differenziate e rivestito completamente da un vellutino accoppiato dello spessore di 10 mm.

MOLLEGGIO
Il molleggio della seduta è in nastri elastici intrecciati ad alta densità.

PIEDI
I piedi sono in legno tornito tinta noce.

SEDILI
I cuscini di seduta sono in piuma certificata Assopiuma supportata da un inserto di poliuretano.

SCHIENALI
I cuscini di seduta sono in piuma certificata Assopiuma supportata da un inserto di poliuretano.

POGGIARENI
I poggiareni sono in piuma certificata Assopiuma.

RIVESTIMENTO IN TESSUTO
Il rivestimento in tessuto è completamente sfoderabile. Tutti i teli sono rifiniti con tagli-cuci. Le cerniere sono YKK.

RIVESTIMENTO IN PELLE
Il rivestimento in pelle è sfoderabile solamente nella cuscineria.

LAVORAZIONI
Tutte le lavorazioni sono scrupolosamente eseguite a mano dalle nostre sarte e dai nostri maestri tappezzieri

Di serie il modello viene prodotto con piedi a vista e bordino gros grain di 4 mm.
Su richiesta è disponibile:
Seduta con molle in acciaio.
Non è producibile nella versione letto.

BRERA

STRUTTURA
Il telaio portante è in massello di abete con rinforzi in acciaio; parti in multistrati. Il telaio è imbottito in poliuretano a quote differenziate e rivestito completamente da un vellutino accoppiato dello spessore di 10 mm.

MOLLEGGIO
Il molleggio della seduta è in nastri elastici intrecciati ad alta densità.

PIEDI
I piedi sono in legno tornito tinta noce.

SEDILI
I cuscini di seduta sono in piuma certificata Assopiuma supportata da un inserto di poliuretano.

CUSCINI D'ARREDO
I cuscini d'arredo dello schienale sono in piuma certificata Assopiuma.

RIVESTIMENTO IN TESSUTO
Il rivestimento in tessuto è completamente sfoderabile. Tutti i teli sono rifiniti con tagli-cuci. Le cerniere sono YKK.

RIVESTIMENTO IN PELLE
Il rivestimento in pelle è sfoderabile solamente nella cuscineria.

LAVORAZIONI
Tutte le lavorazioni sono scrupolosamente eseguite a mano dalle nostre sarte e dai nostri maestri tappezzieri

Di serie il modello viene prodotto con volant e bordino gros grain di 4 mm.
Su richiesta è disponibile:
Con piedi a vista, seduta con molle in acciaio, con frangia sul basamento e cordone di bordatura diam. 10.

STRUCTURE
The load-bearing frame is in solid deal with steel reinforcement; parts in plywood. The frame is polyurethane padded with differentiated thicknesses and fully backed in 10mm thick velvet.

SUSPENSION
The seat suspension is in high density plaited elastic tape.

FEET
The feet are in walnut coloured turned wood.

SEATS
The seat cushions have Assopiuma certified feather filling on a polyurethane insert.

LOOSE CUSHIONS
The loose backrest cushions have Assopiuma certified feather filling.

FABRIC COVERS
The fabric covers are fully removable. All parts are overlocked. YKK zips.

LEATHER COVERS
With leather only the cushion covers are removable.

MANUFACTURE
All the work is carefully done by hand by our seamstresses and master upholsterers.

The standard model is produced with flounce and 4mm grosgrain trim.
Available on request:
Visible feet, seating with steel springs, fringe on base and diam. 10mm cord trim.

poltrona

profilo

divano 155

divano 175

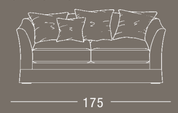

divano 195

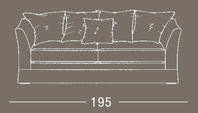

divano 215

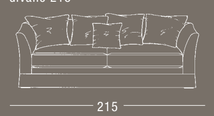

divano 230

VISCONTI

STRUTTURA
Il telaio portante è in massello di abete con rinforzi in acciaio; parti in multistrati. Il telaio è imbottito in poliuretano a quote differenziate e rivestito completamente da un vellutino accoppiato dello spessore di 10 mm.

MOLLEGGIO
Il molleggio della seduta è in nastri elastici intrecciati ad alta densità.

PIEDI
I piedi sono in legno tornito tinta noce.

SEDILI
I cuscini di seduta sono in piuma certificata Assopiuma supportata da un inserto di poliuretano.

SCHIENALI
I cuscini dello schienale sono in piuma certificata Assopiuma.

CUSCINI D'ARREDO
I cuscini d'arredo sono in piuma certificata Assopiuma.

RIVESTIMENTO IN TESSUTO
Il rivestimento in tessuto è completamente sfoderabile. Tutti i teli sono rifiniti con tagli-cuci. Le cerniere sono YKK.

RIVESTIMENTO IN PELLE
Il rivestimento in pelle è sfoderabile solamente nella cuscineria.

LAVORAZIONI
Tutte le lavorazioni sono scrupolosamente eseguite a mano dalle nostre sarte e dai nostri maestri tappezzieri

Di serie il modello viene prodotto con piedi a vista e bordino gros-grain di 4 mm.
Su richiesta è disponibile:
Con seduta con molle in acciaio
Cordone di bordatura diam. 10.

STRUCTURE
The frame is in fir-wood, reinforced with steel; parts in play-wood. The wooden frame is stuffed with differentiated density polyurethane and is completely covered with a special thin velvet (1 centimetre thick).

SPRINGING
The sitting springing is achieved by the application of high density crossed elastic bands.

FEET
Feet are in walnut coloured wood.

SITTING CUSHIONS
Sitting cushions are in feather (Assopiuma warranty) with a frame in polyurethane.

BACK CUSHIONS
Back cushions are in feather (Assopiuma warranty).

FURNISHING CUSHIONS
Back cushions are in feather (Assopiuma warranty).

FABRIC COVERING
The cloth is completely loose-covered. The seamstresses give the finishing touch to every fabric lenght with the cutting-sewing machine. Zips are YKK.

LEATHER COVERING
In the leather version only cushions are completely loose-covered.

WORKMANSHIP
Every workmanship is exclusively handmade by our seamstresses and our upholsterers-masters.

Current model in fabric is with visible feet and 4 mm gross-grain border.
On request:
Sitting with steel springs.
10 mm. Rib.

poltrona

profilo

divano 155

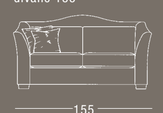

divano 175

divano 195

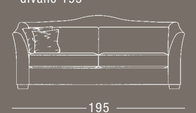

divano 215

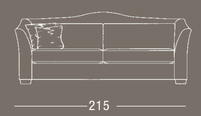

divano 230

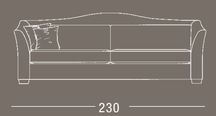

DON CARLOS

STRUTTURA
Il telaio portante è in massello di abete con rinforzi in acciaio; parti in multistrati. Il telaio è imbottito in poliuretano a quote differenziate e rivestito completamente da un vellutino accoppiato dello spessore di 10 mm.

MOLLEGGIO
Il molleggio della seduta è in nastri elastici intrecciati ad alta densità.

PIEDI
I piedi sono in legno tornito tinta noce.

SEDILI
I cuscini di seduta sono in piuma certificata Assopiuma supportata da un inserto di poliuretano.

SCHIENALI
I cuscini dello schienale sono in piuma certificata Assopiuma supportata da un inserto di poliuretano.

RIVESTIMENTO IN TESSUTO
Il rivestimento in tessuto è completamente sfoderabile. Tutti i teli sono rifiniti con tagli-cuci. Le principali cuciture sono arricchite da un elegante bordino gros-grain. Le cerniere sono YKK.

RIVESTIMENTO IN PELLE
Il rivestimento in pelle è sfoderabile solamente nella cuscineria.

LAVORAZIONI
Tutte le lavorazioni sono scrupolosamente eseguite a mano dalle nostre sarte e dai nostri maestri tappezzieri.

Di serie il modello viene prodotto con volant e bordino gros- grain di 5 mm.
Su richiesta è disponibile:
Con piede a vista, seduta con molle in acciaio, con frangia sul basamento e cordone di bordatura diam. 10

STRUCTURE
The frame is in fir-wood, reinforced with steel; parts in play-wood. The wooden frame is stuffed with differentiated density polyurethane and is completely covered with a special thin velvet (1 centimetre thick).

SPRINGING
The sitting springing is achieved by the application of high density crossed elastic bands.

FEET
Feet are in walnut coloured wood.

SITTING CUSHIONS
Sitting cushions are in feather (Assopiuma warranty) with a frame in polyurethane.

BACK CUSHIONS
Back cushions are in feather (Assopiuma warranty) with a frame in polyurethane.

FABRIC COVERING
The cloth is completely loose-covered. The seamstresses give the finishing touch to every fabric lenght with the cutting-sewing machine. The main seams are enriched by an elegant gross-grain border. Zips are YKK.

LEATHER COVERING
In the leather version only cushions are completely loose-covered.

WORKMANSHIP
Every workmanship is exclusively handmade by our seamstresses and our upholsterers-masters.

Current model in fabric is with simple volant and 5 mm gross-grain border.
On request:
Visible feet, whitout volant. Fringing at the base, 10 mm. Rib.

profilo

divano 180

divano 200

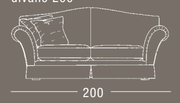

divano 220

divano 240

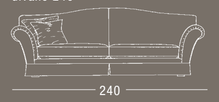

DIAMANTE

piedi a vista con ruote

piedi a vista senza ruote

STRUCTURE
The frame is in fir-wood, reinforced with steel; parts in play-wood. The wooden frame is stuffed with differentiated density polyurethane and is completely covered with a special thin velvet (1 centimetre thick).

SPRINGING
The sitting springing is achieved by the application of high density crossed elastic bands.

FEET
Feet are in walnut coloured wood.

SITTING CUSHIONS
Sitting cushion is in feather (Assopiuma warranty) with a frame in polyurethane.

FURNISHING CUSHIONS
Furnishing cushions are in feather (Assopiuma warranty).

FABRIC COVERING
The cloth is completely loose-covered. The seamstresses give the finishing touch to every fabric lenght with the cutting-sewing machine. The main seams are enriched by an elegant gross-grain border. Zips are YKK.

LEATHER COVERING
In the leather version only cushions are completely loose-covered.

WORKMANSHIP
Every workmanship is exclusively handmade by our seamstresses and our upholsterers-masters.

Current model in fabric is with visible feet and wheels. Leather version is with visible feet
On request:
Visible feet, without brass wheels.
Sitting with steel springs.

STRUTTURA
Il telaio portante è in massello di abete con rinforzi in acciaio; parti in multistrati. Il telaio è imbottito in poliuretano a quote differenziate e rivestito completamente da un vellutino accoppiato dello spessore di 10 mm.

MOLLEGGIO
Il molleggio della seduta è in nastri elastici intrecciati ad alta densità.

PIEDI
I piedi sono in legno tornito tinta noce.

SEDILI
Il cuscino di seduta è in piuma certificata Assopiuma supportata da un inserto di poliuretano.

POGGIARENI
I poggiareni sono in piuma certificata Assopiuma.

RIVESTIMENTO IN TESSUTO
Il rivestimento in tessuto è completamente sfoderabile. Tutti i teli sono rifiniti con tagli-cuci. Le principali cuciture sono arricchite da un elegante bordino gros-grain. Le cerniere sono YKK.

RIVESTIMENTO IN PELLE
Il rivestimento in pelle è sfoderabile solamente nella cuscineria.

LAVORAZIONI
Tutte le lavorazioni sono scrupolosamente eseguite a mano dalle nostre sarte e dai nostri maestri tappezzieri

Di serie viene prodotto il modello con piedi a vista e ruote. La versione in pelle viene prodotta con il piede a vista.
Su richiesta è disponibile:
Piede in legno a vista senza ruote.
Seduta con molle in acciaio.

BERGY

STRUTTURA
Il telaio portante è in massello di abete; parti in multistrati. Il telaio è imbottito in poliuretano a quote differenziate e rivestito completamente da un vellutino accoppiato dello spessore di 10 mm.

MOLLEGGIO
Il molleggio della seduta è in nastri elastici intrecciati ad alta densità.

PIEDI
I piedi sono in legno tornito tinta noce.

SEDILI
Il cuscino di seduta è in poliuretano densità 30 HR, rivestito da una falda di dacron politex termosaldato HFSA 500 g/m2. Fodera in tela di cotone bianca.

CUSCINO D'ARREDO
Il cuscino d'arredo è in piuma certificata Assopiuma.

RIVESTIMENTO IN TESSUTO
Il rivestimento in tessuto è completamente sfoderabile. Tutti i teli sono rifiniti con tagli-cuci. Le principali cuciture sono arricchite da un elegante bordino gros-grain. Le cerniere sono YKK.

RIVESTIMENTO IN PELLE
Il rivestimento in pelle è sfoderabile solamente nella cuscineria.

LAVORAZIONI
Tutte le lavorazioni sono scrupolosamente eseguite a mano dalle nostre sarte e dai nostri maestri tappezzieri.
Di serie il modello viene prodotto con piede a vista con ruote e bordino gros- grain di 4 mm.
Su richiesta è disponibile:
Piede in legno a vista senza ruote
Con volant semplice, senza ruote
Seduta con molle in acciaio
Con cordone di bordatura diam. 10

STRUCTURE
The frame is in fir-wood; parts in play-wood. The wooden frame is stuffed with differentiated density polyurethane and is completely covered with a special thin velvet (1 centimetre thick).

SPRINGING
The sitting springing is achieved by the application of high density crossed elastic bands.

FEET
Feet are in walnut coloured wood.

SITTING CUSHIONS
Sitting cushion is in 30 HR density polyurethane, covered with a stratum of thermo-soldered wadding (500 g/m2). Outside covering in white cotton cloth.

FURNISHING CUSHION
Furnishing cushion is in feather (Assopiuma warranty).

FABRIC COVERING
The cloth is completely loose-covered. The seamstresses give the finishing touch to every fabric lenght with the cutting-sewing machine. The main seams are enriched by an elegant gross-grain border. Zips are YKK.

LEATHER COVERING
In the leather version only cushions are completely loose-covered.

WORKMANSHIP
Every workmanship is exclusively handmade by our seamstresses and our upholsterers-masters. Current model in fabric is with brass wheels visible feet and 4 mm gross-grain border. Leather version is with visible feet.
On request:
Visible feet, without brass wheels
Simple Volant, without brass wheels
Sitting with steel springs
10 mm rib.

piedi a vista con ruote

pouf 50x50
piede a vista con ruote

pouf Lord
piede a vista con ruote

piedi a vista senza ruote

pouf 50x50
piede a vista senza ruote

pouf Lord
piede a vista senza ruote

con volant senza ruote

pouf 50x50
con volant senza ruote

pouf Lord
con volant senza ruote

Questo catalogo è stato realizzato con la collaborazione di:

This catalogue has been produced with the collaboration of:

Beatrice Carollo
art direction

Gianni Sabbadin
fotografia

Eurostampa 2000 - vr
stampa

Eurografica - vr
fotolito

Si ringrazia inoltre tutto lo Staff Cava che ha collaborato in Azienda alla realizzazione di questo catalogo.

We would also like to thank all the Cava staff who helped us to produce this catalogue in home.

Cava srl
via Verdi, 5
42043 Gattatico
Reggio Emilia - Italy
Tel. +39 0522 90 88 99
fax +39 0522 90 88 06
e-mail: info@cavadivani.it
www.cavadivani.it

PROJECT
Russiahome
Furnishing Proposal
Made in Italy
Regione Emilia-Romagna